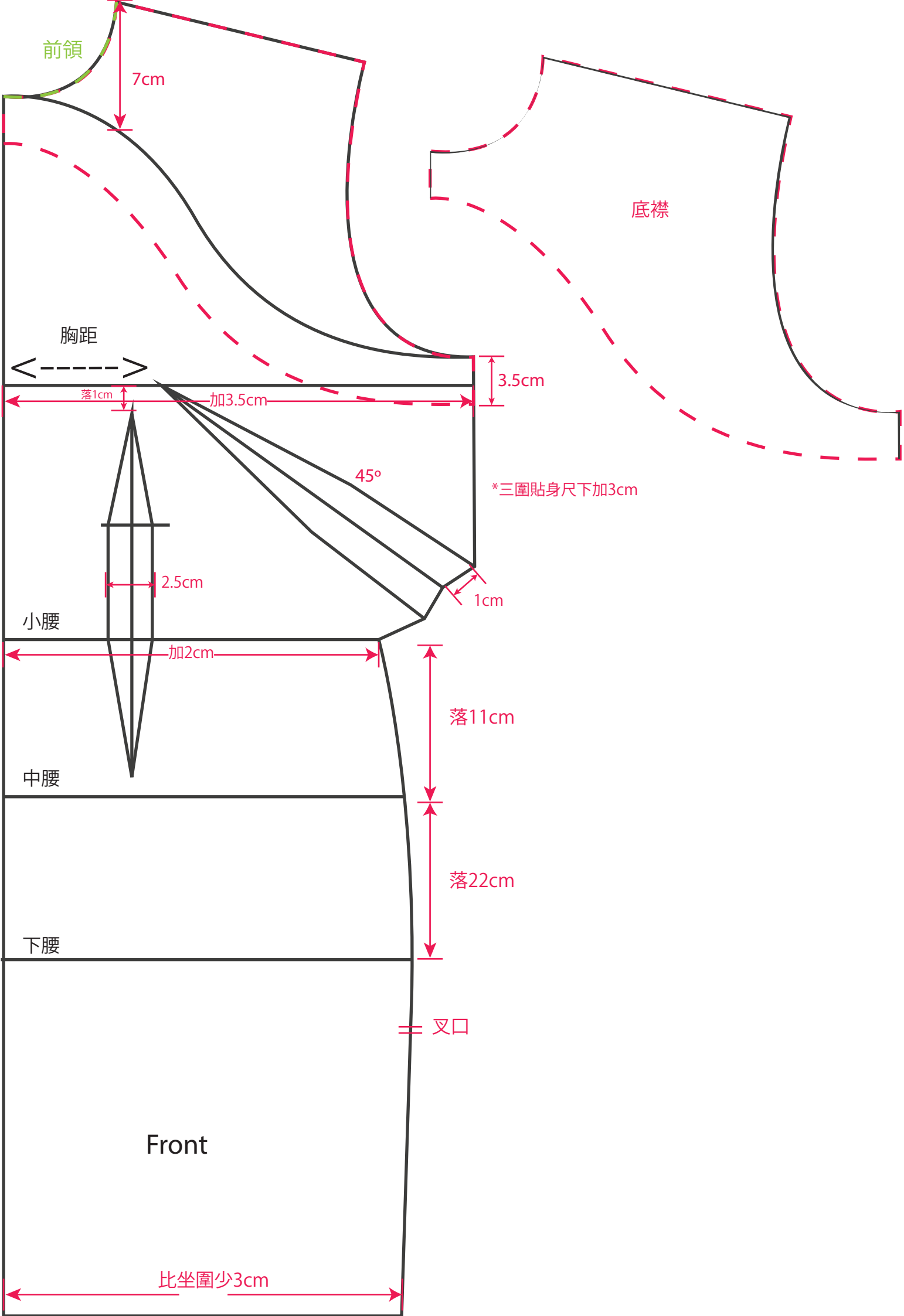
前領
7cm
底襟
胸距
3.5cm
落1cm
加3.5cm
45º
*三圍貼身尺下加3cm
2.5cm
1cm
小腰
加2cm
落11cm
中腰
落22cm
下腰
叉口
Front
比坐圍少3cm

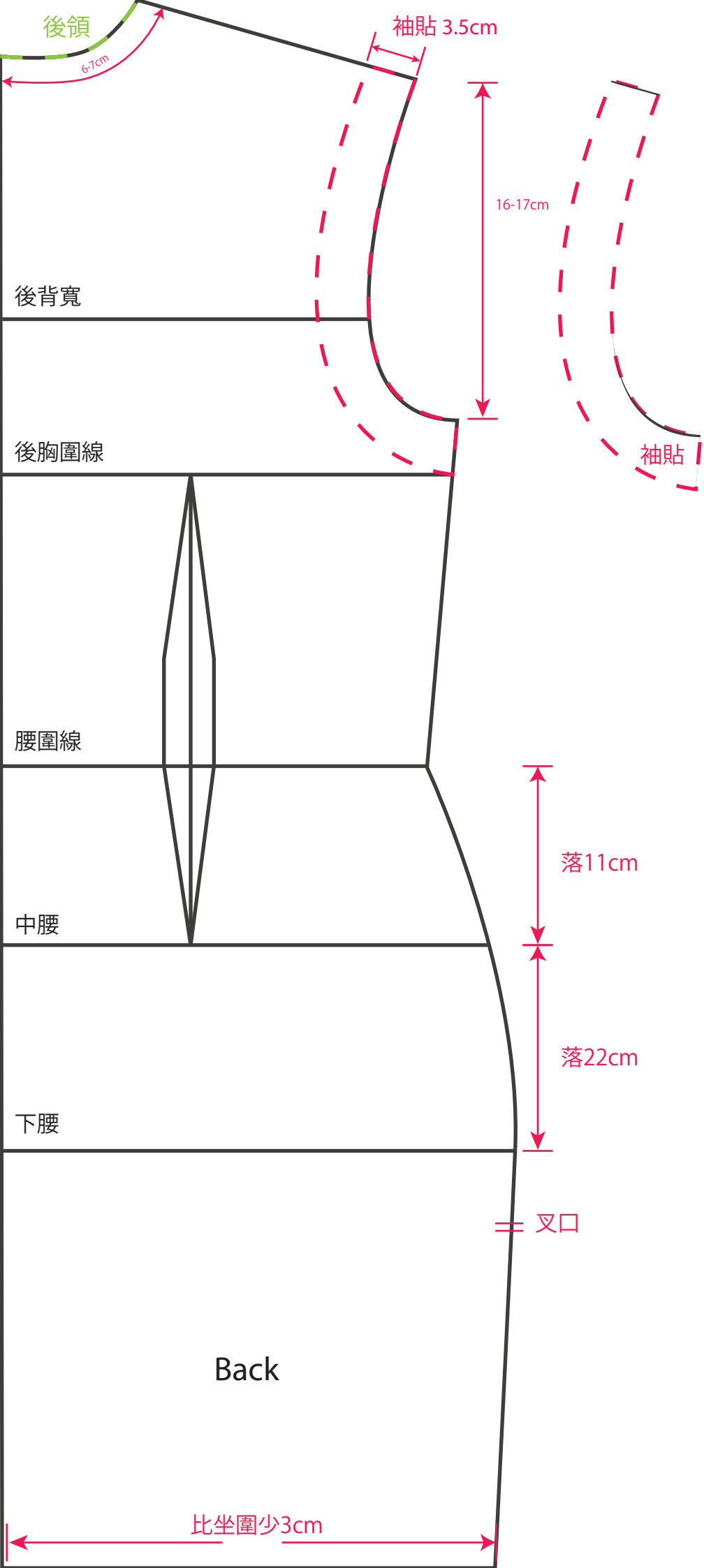
後領
6-7cm
袖貼 3.5cm
16-17cm
後背寬
後胸圍線
袖貼
腰圍線
中腰
落11cm
落22cm
下腰
叉口
Back
比坐圍少3cm

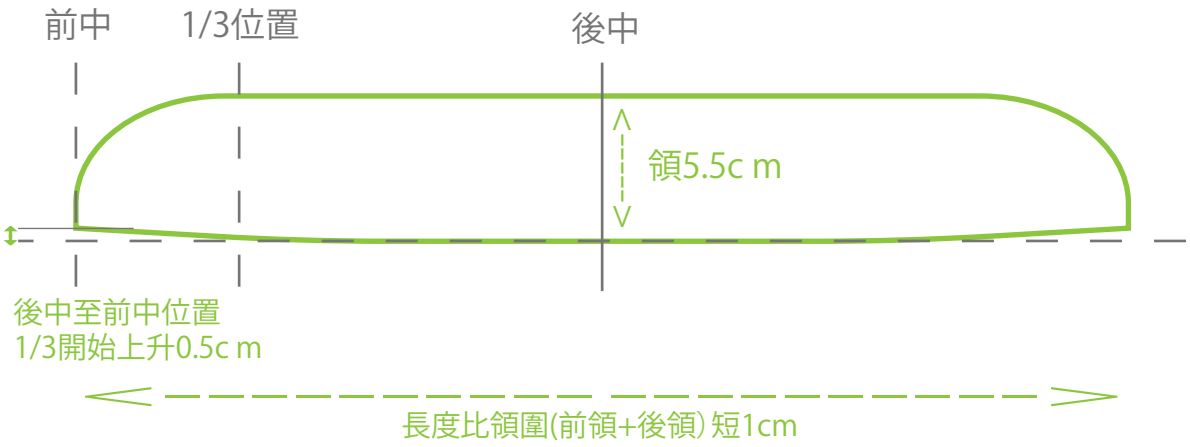
前中
1/3位置
後中
領5.5c m
後中至前中位置
1/3開始上升0.5c m
長度比領圍(前領+後領) 短1cm

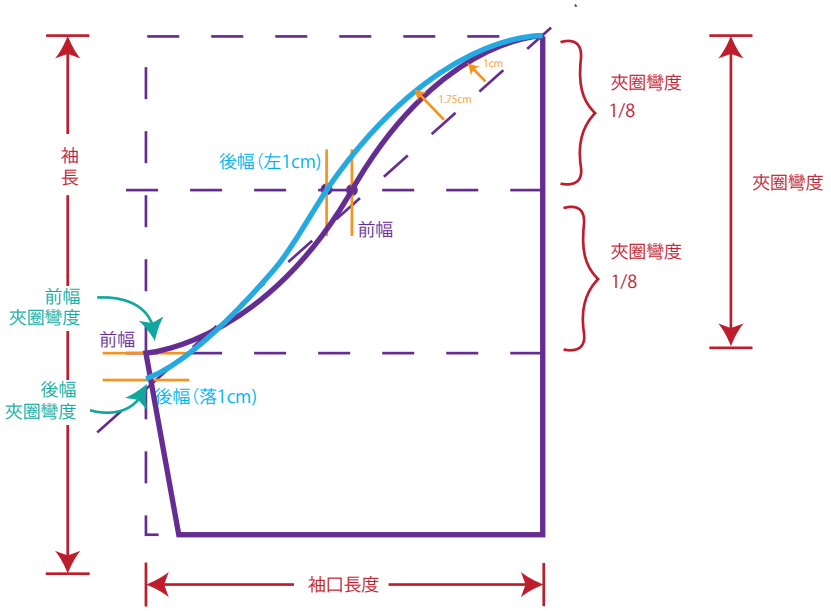
袖
長
後幅(左1cm)
前幅
1cm
1.75cm
夾圈彎度
1/8
夾圈彎度
夾圈彎度
1/8
前幅
夾圈彎度
前幅
後幅
夾圈彎度
後幅(落1cm)
袖口長度